Instrucciones de uso

WPC valla de privacidad CALLADO PREMIUM

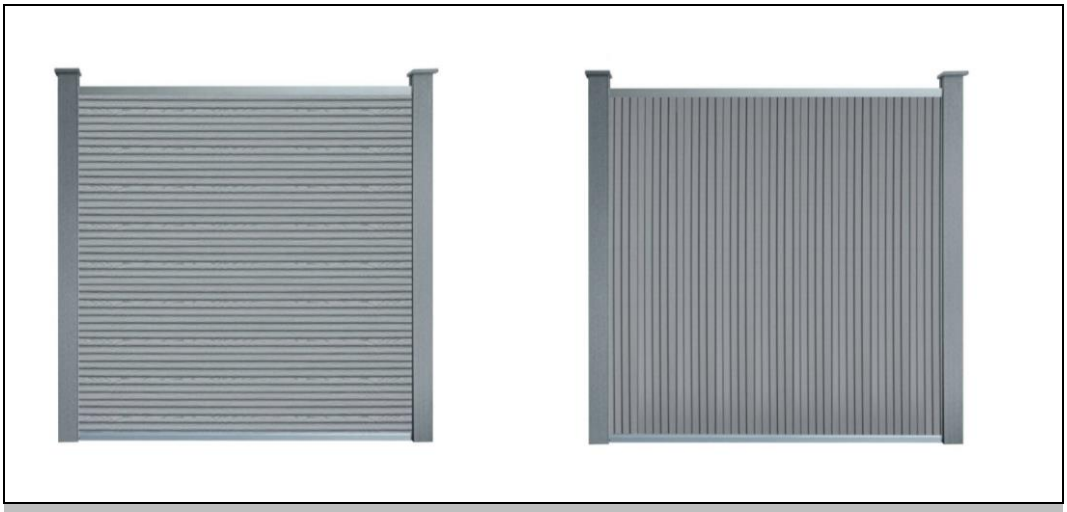

Instrucciones de uso originales

Diseñado en Alemania

IMPORTANTE:
CONSÉRVELO PARA FUTURAS CONSULTAS.
¡LEA ATENTAMENTE!

Índice

1. Información general 3
1.1. Productos 3
1.2. Notas generales 3
1.3. Garantía 4
2. Información sobre las instrucciones de uso 4
2.1. Disponibilidad de las instrucciones de uso 4
2.2. Información sobre la traducción 4
2.3. Destinatarios de las instrucciones de uso 4
2.4. Explicación de los símbolos 5
2.5. Información general sobre las instrucciones de uso 5
2.6. Uso previsto 5
2.7. Instrucciones generales de seguridad 5
3. Características del producto 7
3.1. Datos técnicos 7
4. Volumen de suministro y montaje 8
4.1. Instrucciones de seguridad 12
4.2. Estructura del producto 12
5. Aplicación 25
5.1. Instrucciones de seguridad 25
5.2. Puesta en servicio inicial 25
5.3. Operación 25
6. Solución de problemas 25
7. Mantenimiento y cuidado 26
7.1. Instrucciones de seguridad 26
8. Desmontaje 26
8.1. Instrucciones de seguridad 26
9. Eliminación de residuos 26
9.1. Información general 26

Estimado cliente,

Gracias por elegir un producto de **Home Deluxe GmbH**. Esperamos que disfrute de su nueva valla de WPC CALLADO PREMIUM.

Las instrucciones de uso le ayudan a instalar, poner en marcha, utilizar y mantener el producto. Las instrucciones de uso y las instrucciones de seguridad deben leerse atentamente y en su totalidad. Respete estas instrucciones para evitar peligros.

1. Información general

1.1. Productos

Modelo: WPC valla de privacidad CALLADO PREMIUM
ID artículo: 27588 | ID variante: 71808

Valla de WPC CALLADO PREMIUM 180 x 185 cm - 1x elemento + 2 postes
ID artículo: 27588| ID variante: 71839
Valla de protección WPC CALLADO PREMIUM 180 x 185 cm - 2x panel + 3 postes
ID artículo: 27588 | ID variante: 71841
Valla de protección WPC CALLADO PREMIUM 180 x 185 cm - 3x elemento + 4 postes
ID artículo: 27588 | ID variante: 71843
Valla de protección WPC CALLADO PREMIUM 180 x 185 cm - 4x elemento + 5 postes
ID artículo: 27588 | ID variante: 71845
Valla de protección WPC CALLADO PREMIUM 180 x 185 cm - 5x panel + 6 postes
ID artículo: 27588 | ID variante: 71847

1.2. Notas generales

Para cumplir nuestra pretensión, mejoramos constantemente la calidad, simplificamos la instalación y el funcionamiento y adaptamos los productos a las necesidades de los clientes. Debido a estos cambios, la versión actual de las instrucciones de uso puede consultarse en nuestra página web.

El término "producto" se utiliza en las instrucciones de uso de la valla de protección WPC "CALLADO PREMIUM".

1.3. Garantía

La responsabilidad legal por defectos y los derechos de garantía se aplican a partir de la fecha de compra. Home Deluxe GmbH no se hace responsable de los daños causados por el incumplimiento de las instrucciones de uso. Quedan excluidas de la garantía las reclamaciones derivadas de una instalación o uso inadecuados. En caso de defectos en el producto, póngase en contacto por escrito con nuestro servicio de atención al cliente a través del formulario de contacto de nuestra página web, indicando el nombre del producto, el número de serie y una foto de la placa de características:

Inicio Deluxe GmbH
Schanzeweg 2
32312 Lübbecke
Alemania
Tel: +49 (0)5743 6181-0
www.home-deluxe-gmbh.de

Si tiene más preguntas, póngase en contacto con nuestro equipo de atención al cliente a través del formulario de contacto.

2. Información sobre las instrucciones de uso

2.1. Disponibilidad de las instrucciones de uso

Las instrucciones de uso forman parte del producto y deben conservarse completas y en las inmediaciones del mismo.

2.2. Información sobre la traducción

Las instrucciones de uso originales están escritas en alemán. Cualquier otro idioma disponible es una traducción de la versión alemana.

2.3. Destinatarios de las instrucciones de uso

Las instrucciones de uso deben ser leídas y observadas por toda persona que participe en una de las siguientes actividades o usos:

- Desembalaje
- Montaje / Instalación
- Puesta en servicio / Funcionamiento
- Mantenimiento / inspección / cuidado
- Solución de problemas / reparación
- Eliminación de residuos

2.4. Explicación de los símbolos

Símbolo	Explicación de los símbolos
	**ADVERTENCIA** El símbolo indica posibles peligros que pueden provocar lesiones graves o mortales. Antes de realizar el paso de instalación o aplicación correspondiente, lea la nota correspondiente.
	**INFO** El símbolo proporciona información importante e indica daños materiales. Obsérvelos antes de realizar el paso de instalación o aplicación correspondiente para comprender los problemas y evitar daños.
	**Lea las instrucciones de uso** El símbolo indica que debe leerse atentamente el manual de instrucciones antes de montar/instalar y/o poner en funcionamiento el aparato.

2.5. Información general sobre las instrucciones de uso

Las instrucciones de uso se refieren a la valla de protección WPC CALLADO PREMIUM. Contiene información importante sobre la instalación, el funcionamiento, el mantenimiento y la limpieza. Las instrucciones de uso, en particular las instrucciones de seguridad, deben leerse atentamente antes de utilizar el producto; conserve las instrucciones de uso en un lugar seguro. Utilice el producto únicamente como se describe en estas instrucciones de uso para evitar lesiones o daños accidentales. Si entrega la valla de protección de WPC CALLADO PREMIUM a terceros, también deberá entregar estas instrucciones de uso.

2.6. Uso previsto

El producto es de alta calidad, duradero y está destinado o es adecuado exclusivamente para su uso en hogares privados en una medida razonable y habitual. Además, nuestro producto **no** está destinado a un uso comercial. El uso comercial sólo está permitido con la autorización por escrito de Home Deluxe GmbH.

Utilice el producto únicamente como se describe en estas instrucciones de uso. Cualquier otro uso se considera inadecuado y puede provocar daños materiales o personales. El fabricante no se hace responsable de los daños causados por un uso inadecuado o incorrecto.

2.7. Instrucciones generales de seguridad

Advertencias generales de peligro



- Una manipulación inadecuada puede provocar daños personales y materiales considerables. Por este motivo, los trabajos de montaje, instalación, puesta en servicio, localización de averías, mantenimiento y reparación sólo deben ser realizados por personal cualificado.
- El producto puede ser utilizado por niños a partir de 8 años y por personas con capacidades físicas, sensoriales o mentales reducidas o con falta de experiencia y conocimientos si han recibido supervisión o instrucciones sobre el uso del aparato de forma segura y comprenden los peligros que conlleva.
- Instale el producto **sólo** si el volumen de suministro está completo y en perfecto estado.
- Asegúrese de que todas las piezas estén intactas y correctamente instaladas. Existe riesgo de lesiones si no se instalan correctamente. Las piezas dañadas pueden afectar a la seguridad y al funcionamiento.
- Coloque el producto únicamente sobre una superficie segura, nivelada y firme.
- No realice ninguna modificación en el producto.
- Compruebe la fijación a intervalos regulares.

Peligro para los niños



- Mantenga a los niños alejados de los materiales de embalaje. Existe riesgo de asfixia.
- Mantenga a los niños alejados del producto.
- Mantenga a los niños alejados del lugar de montaje mientras se ensambla el producto. El volumen de suministro contiene piezas pequeñas que pueden tragarse o causar lesiones graves.
- El producto no es un juguete para niños, un rocódromo ni un equipamiento deportivo.
- Los niños pueden lesionarse al jugar con el producto o al tirar de él.
- Explique a los niños cómo utilizar correctamente el producto y no les deje nunca sin supervisión mientras juegan.
- Retire todos los objetos afilados, cristales rotos o piedras de las proximidades del producto. Asegúrese de que los niños que juegan no corren peligro.
- Asegúrate de que los niños pequeños no se metan piezas pequeñas en la boca.

Riesgo de lesiones
Una manipulación incorrecta del producto puede provocar lesiones



- Compruebe que el producto no presenta daños visibles antes de cada uso.
- No modifique el diseño del producto. Cualquier modificación debe ser autorizada por escrito por el fabricante y realizada de acuerdo con las instrucciones.
- Si el producto está dañado, no debe seguir utilizándose. Las piezas dañadas deben repararse o sustituirse por piezas de repuesto originales.
- Asegúrese de que el producto está instalado de forma permanente y segura para evitar lesiones.

Riesgo de daños



- Una manipulación inadecuada del producto puede provocar daños.
- No abra el embalaje con objetos afilados (por ejemplo, cuchillos, tijeras o similares), ya que podría dañar el producto. Tenga cuidado al abrirlo.
- Si abre el embalaje descuidadamente con un cuchillo u otros objetos afilados, el producto puede resultar dañado. Tenga mucho cuidado al abrir el embalaje.
- No se suba al producto, ya que existe riesgo de caída y vuelco.

3. Características del producto

3.1. Datos técnicos

Valla de WPC CALLADO PREMIUM 1x elemento + 2x postes 180 x 185 cm	
Dimensiones (L x A)	170 x 180 cm
Dimensiones del poste (L x A x A)	7 x 7 x 185 cm
Dimensiones totales 1x elemento + 2x postes	180 x 185 cm
Paneles de material	WPC

Valla de WPC CALLADO PREMIUM 2x panel + 3x postes 180 x 185 cm	
Dimensiones (L x A)	170 x 180 cm
Dimensiones del poste (L x A x A)	7 x 7 x 185 cm
Dimensiones totales 2x elementos + 3x postes	355 x 185 cm
Paneles de material	WPC

Valla de protección WPC CALLADO PREMIUM 3x paneles + 4x postes 180 x 185 cm	
Dimensiones (L x A)	170 x 180 cm
Dimensiones del poste (L x A x A)	7 x 7 x 185 cm
Dimensiones totales 3x elementos + 4x postes	530 x 185 cm
Paneles de material	WPC

Valla de WPC CALLADO PREMIUM 4x paneles + 5x postes 180 x 185 cm	
Dimensiones (L x A)	170 x 180 cm
Dimensiones del poste (L x A x A)	7 x 7 x 185 cm
Dimensiones totales 4x elementos + 5x postes	705 x 185 cm
Paneles de material	WPC

Valla de WPC CALLADO PREMIUM 5x panel + 6x postes 180 x 185 cm	
Dimensiones (L x A)	170 x 180 cm
Dimensiones del poste (L x A x A)	7 x 7 x 185 cm
Dimensiones totales 5x elementos + 6x postes	880 x 185 cm

Paneles de material	WPC

4. Volumen de suministro y montaje

Compruebe si el embalaje presenta daños externos en el momento de la entrega. Además, inmediatamente después de desembalarlo, compruebe que el volumen de suministro está completo y que el producto y todos sus componentes se encuentran en perfecto estado. Monte el producto únicamente si el volumen de suministro está completo y no presenta daños.

Componentes/partes (185 cm) 1x elemento horizontal / vertical

No.	Descripción de la	Canti-dad	Fotos
1	Publicar en	2	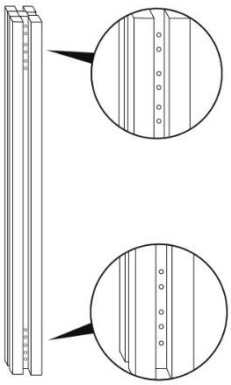
2	Juego de cubiertas	2	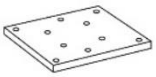
3	Juego de cubiertas	2	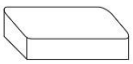
4	Panel	8	
5	Panel	1	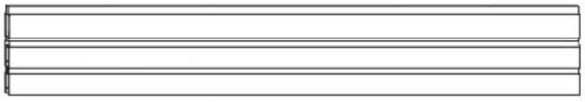
6	Listón de aluminio en la parte inferior	1	
7	Listón de aluminio en la parte supe-rior	1	
A	Tornillo	8	

No.	Descripción de la	Canti-dad	Fotos
B	Tornillo	8	

Componentes/partes (185 cm) 2x elementos horizontal / vertical

No.	Descripción de la	Canti-dad	Fotos
1	Publicar en	3	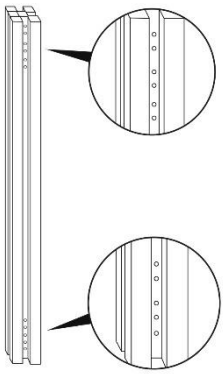
2	Juego de cubiertas	3	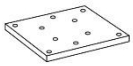
3	Juego de cubiertas	3	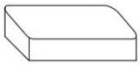
4	Panel	16	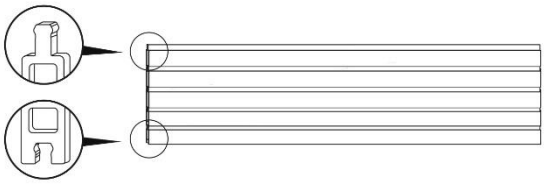
5	Panel	2	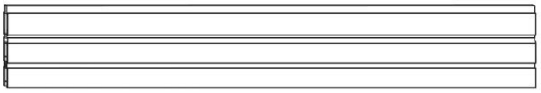
6	Listón de aluminio en la parte inferior	2	
7	Listón de aluminio en la parte supe-rior	2	
A	Tornillo	12	
B	Tornillo	16	

La satisfacción de nuestros clientes es nuestra mayor preocupación.

Por ello, queremos asegurarnos de que está completamente satisfecho con nuestros productos y servicios. Si tiene algún motivo de queja, utilice el siguiente formulario para hacérnoslo saber y envíelo por correo electrónico a b2b@homedeluxe.de. Su solicitud se tramitará rápida y fácilmente y nos ayudará también a mejorar continuamente nuestra calidad.

Formulario de reclamación

Rellene los siguientes campos:

1. Tu nombre:
2. Número de pedido:
3. Descripción de la reclamación (descríbala detalladamente)

4. ¿Dispone de imágenes que justifiquen su queja**? (**Por favor, adjunte las fotos**)**

[ ] Sí
[ ] No

Por favor, **marque** de qué recambio se trata e **indíquenos** el número de recambios dañados (vea las flechas rojas).

180 x 185 cm - 1/2x elementos

		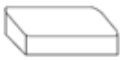
X	X	X
Anzahl	Anzahl	Anzahl
		
X	X	X
Anzahl	Anzahl	Anzahl
		
X	X	X
Anzahl	Anzahl	Anzahl

Muchas gracias por sus comentarios.
Atenderemos su solicitud lo antes posible y le daremos una respuesta.

4.1. Instrucciones de seguridad

Debe leerse toda la información sobre salud y seguridad.

Riesgo de lesiones
Una manipulación incorrecta durante la instalación puede provocar lesiones

- Su producto se entregará en varios paquetes. Asegúrese de que los paquetes se abren por arriba. Tenga mucho cuidado al abrir los paquetes, ya que contienen piezas frágiles.
- Inmediatamente después de desembalar, compruebe que el volumen de suministro está completo y que el producto y todas sus piezas están en perfecto estado.
- Instale el producto **sólo** si el volumen de suministro está completo y en perfecto estado.
- Coloque el producto únicamente sobre una superficie segura, nivelada y firme.
- Respete siempre las dimensiones de montaje y utilice el material de montaje suministrado.
- Quedan excluidos de la garantía los errores de funcionamiento, los errores de montaje o los daños causados por el montaje.
- Se necesitan al menos 2 personas para montar el producto.
- Lleve ropa de protección como calzado de seguridad y guantes de protección durante el montaje.
- **Nos gustaría señalar que Home Deluxe GmbH no asume ningún coste de instalación o servicios manuales, como costes de electricista o costes de especialistas comparables.**

4.2. Estructura del producto

El producto se entrega desmontado y puede montarse con poco esfuerzo. Siga atentamente las instrucciones de montaje. Si no se siguen las instrucciones, no se puede garantizar el funcionamiento ni la seguridad del producto.

Herramientas necesarias

	Destornillador		Cinta métrica
	Llave Allen		Cuchillo cortador

- Las siguientes instrucciones deben leerse atentamente.

Nota: La distancia entre los orificios de los cimientos debe ser de 174 cm (medidos en el centro).

Estructura del producto 185 x 180 cm - 1x elemento horizontal / vertical	
Ilustración	**Descripción de la**
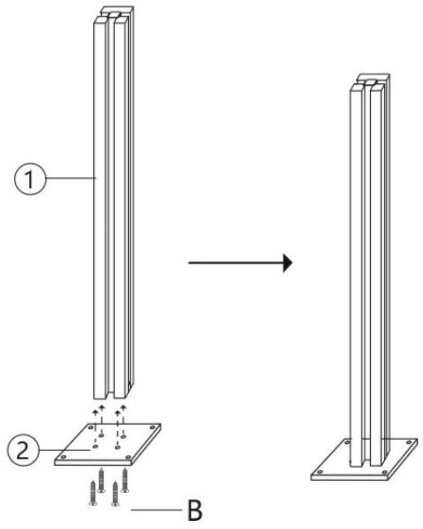	**Primer paso:** Coloque el poste (1) sobre el juego de tapas (2) y atorníllelos con los tornillos (B). Distancia entre postes (medida desde el centro del poste): 174 cm
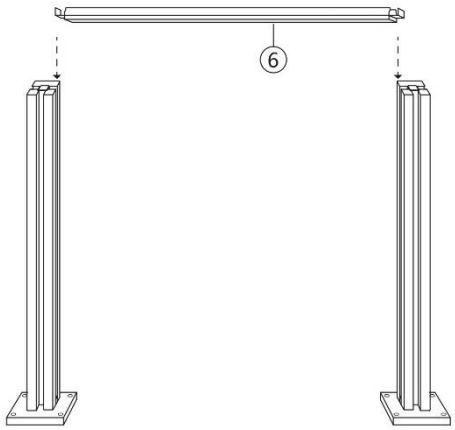	**Segundo paso:** Inserte la tira de aluminio en la parte inferior (6).
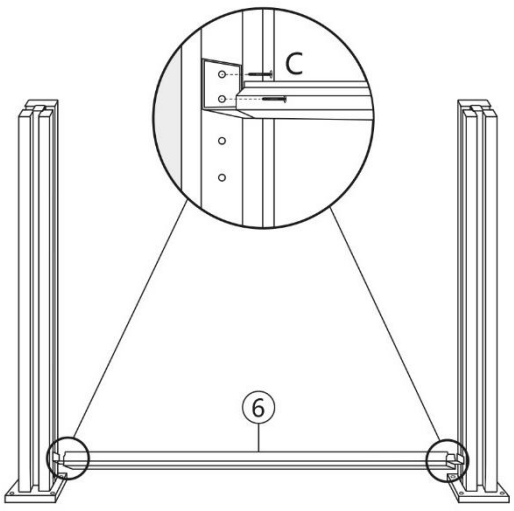	**Paso 3:** Atornille el listón de aluminio de la parte inferior (6) al poste con los tornillos (C).

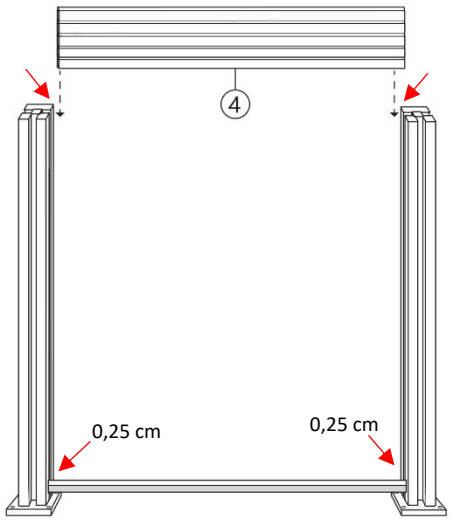

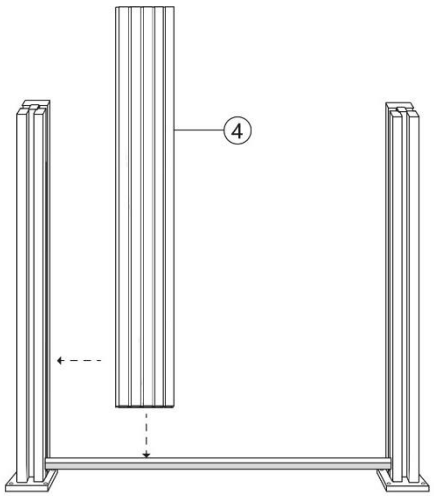

Paso 4:

Inserte los paneles (4) uno tras otro.

Usted mismo puede decidir si desea utilizar los paneles en horizontal o en vertical.

Nota: Deje un espacio de 0,25 cm a ambos lados al insertar los paneles. (ver marcado)

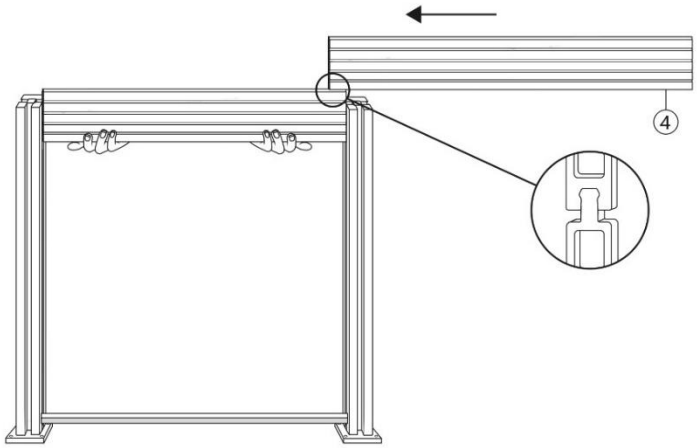

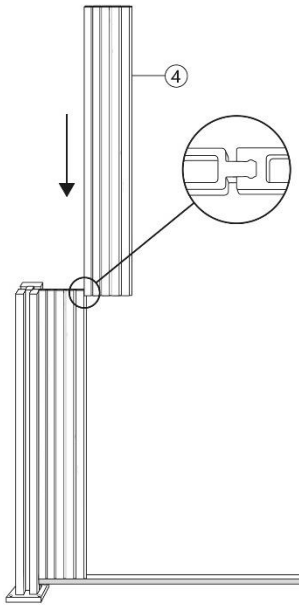

Paso 5:

Al insertarlos, asegúrese de que los paneles (4) queden enrasados en la ranura.

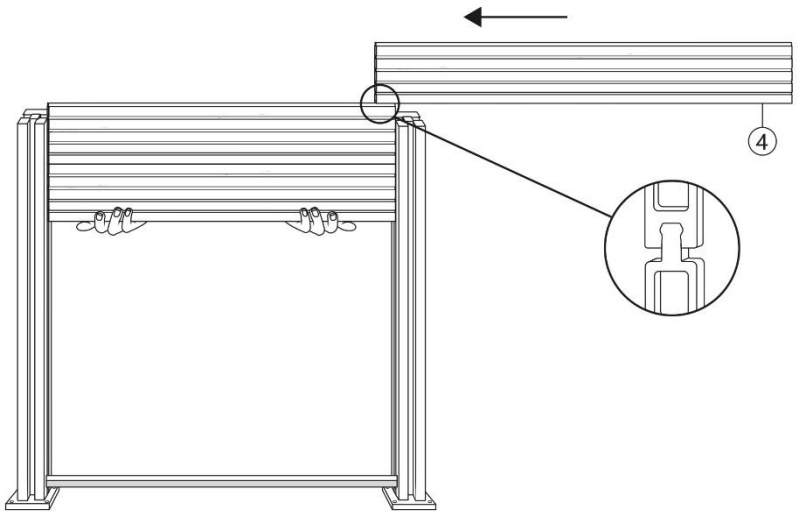

Paso 6:

Al insertarlos, asegúrese de que los paneles (4) queden enrasados en la ranura.

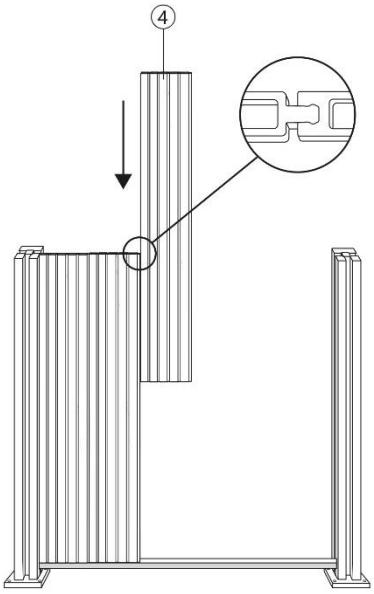

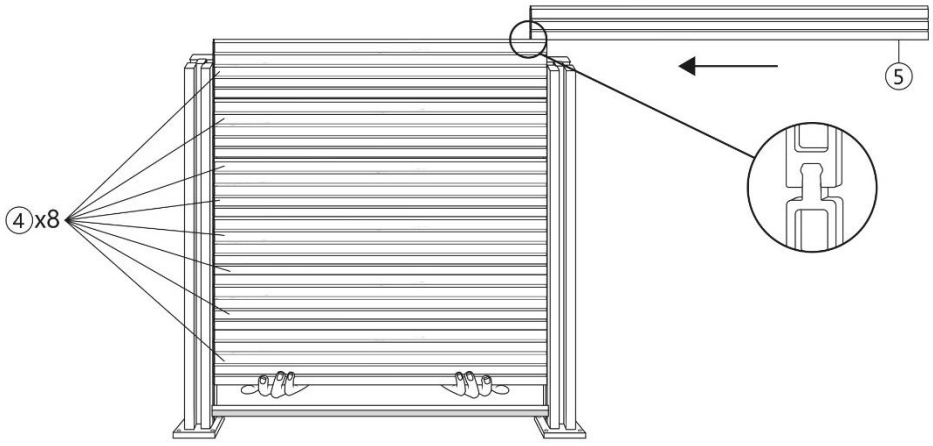

Paso 7:

Al insertarlos, asegúrese de que los paneles (4) queden enrasados en la ranura.

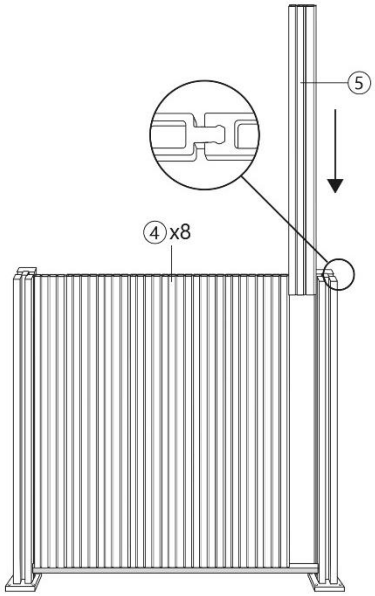

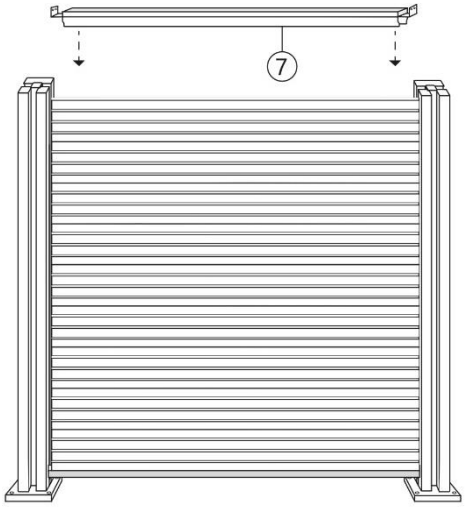

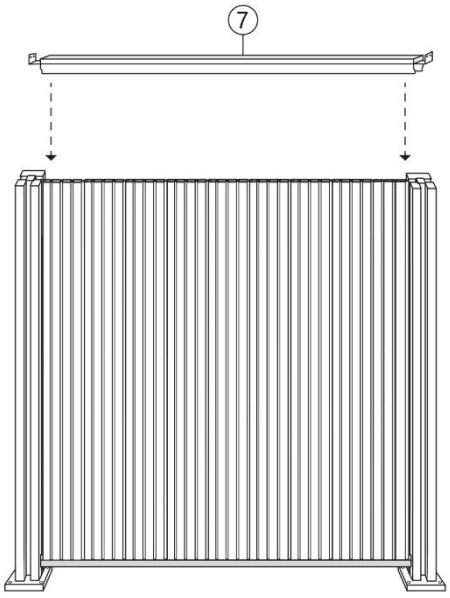

Paso 8:

Cubra los paneles con las tiras de aluminio de la parte superior (7).

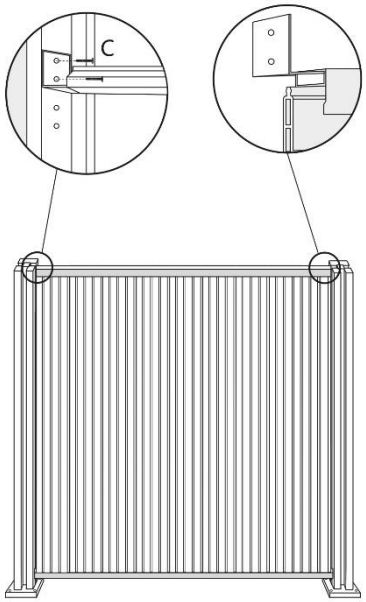

Paso 9:

Atornille la banda de aluminio en la parte superior con los tornillos (C).

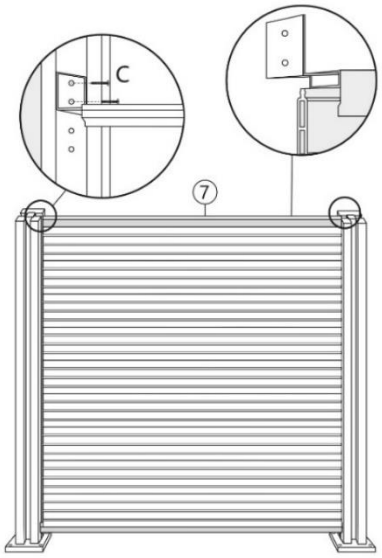

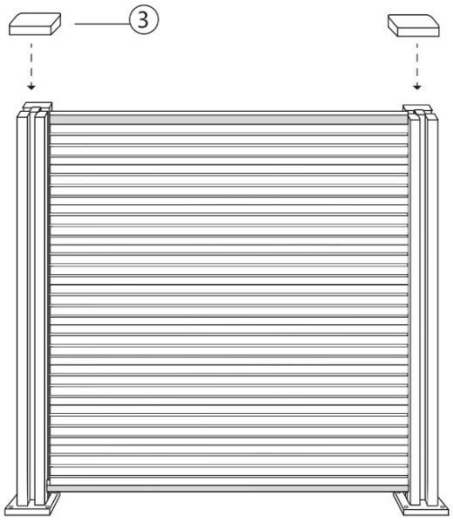

Paso 10:

Inserte el juego de tapas (4)).

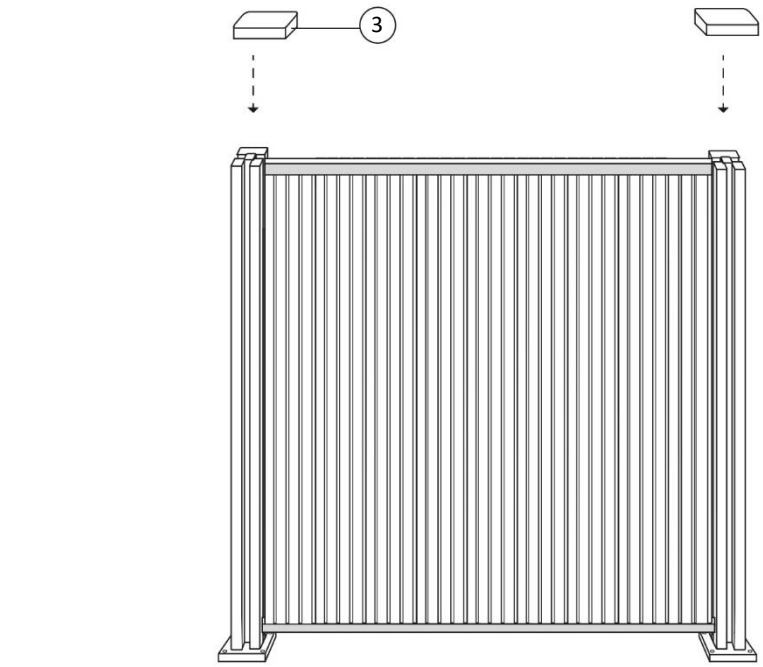	
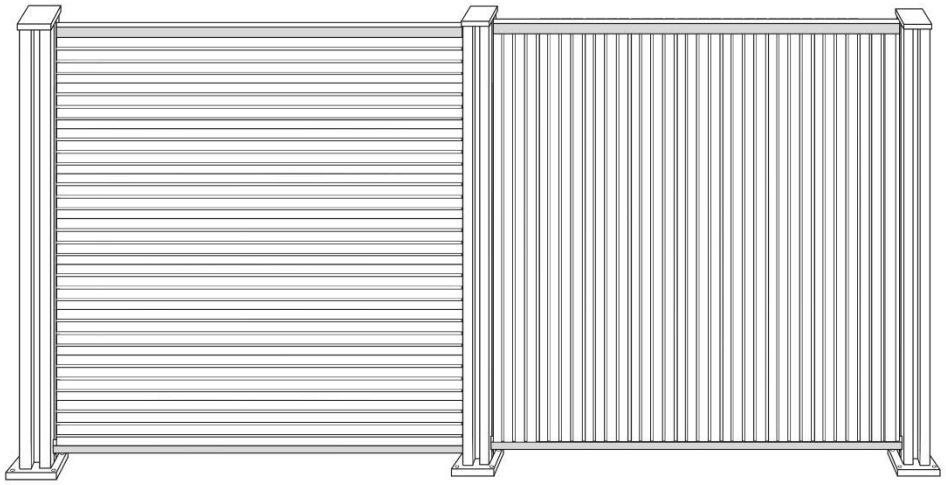	**Paso 11:** Producto acabado

Estructura del producto 185 x 180 cm - 2x elementos horizontales / verticales	
Ilustración	**Descripción de la**
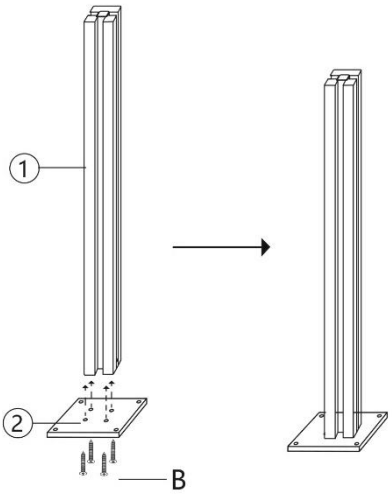	**Primer paso:** Coloque el poste (1) sobre el juego de tapas (2) y atorníllelos con los tornillos (B).
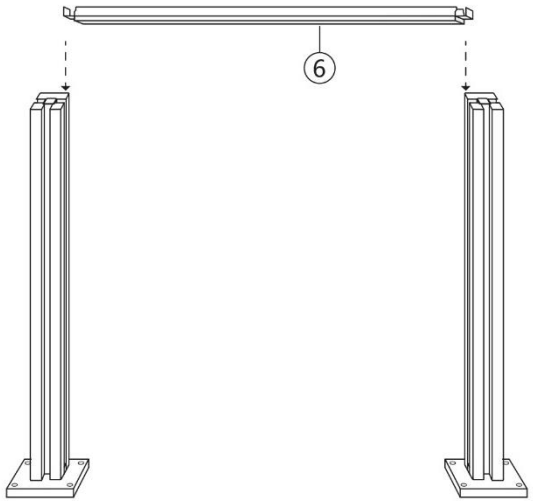	**Segundo paso:** Inserte la tira de aluminio en la parte inferior (6).
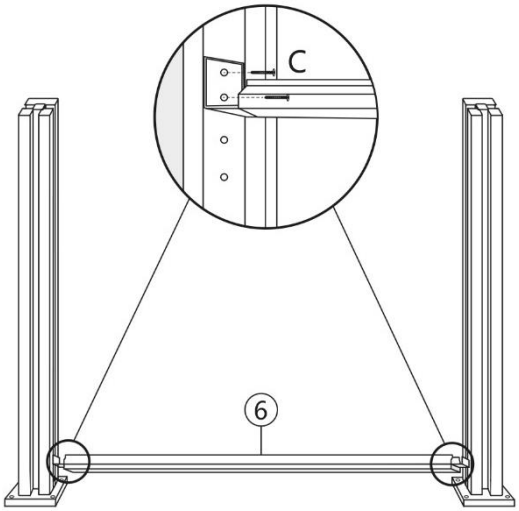	**Paso 3:** Atornille el listón de aluminio de la parte inferior (6) al poste con los tornillos (C).

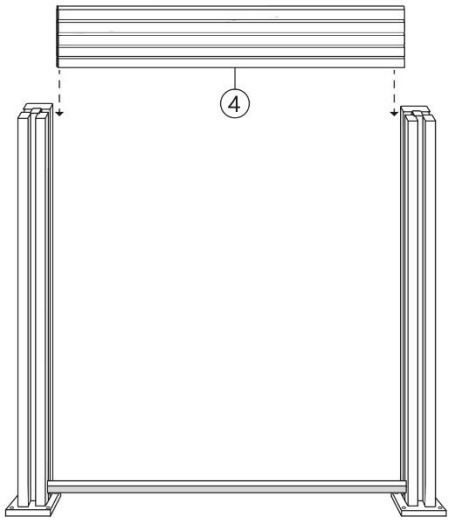

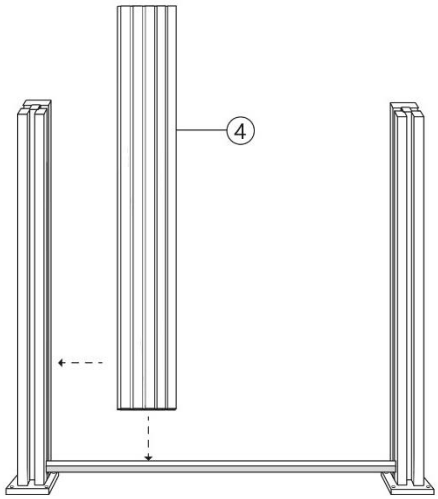

Paso 4:

Inserte los paneles (4) uno tras otro.

Usted mismo puede decidir si desea utilizar los paneles en horizontal o en vertical.

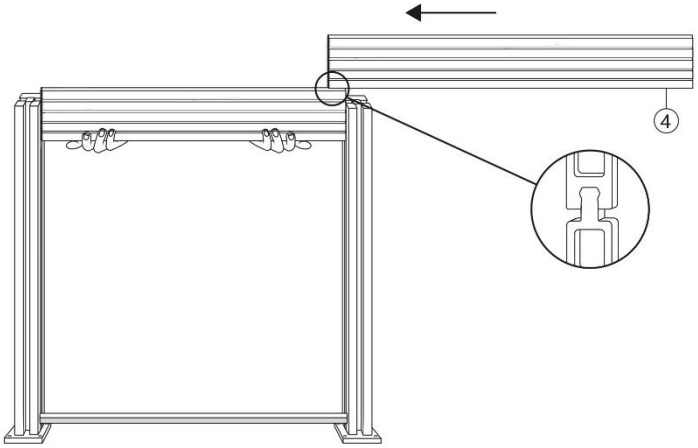

Paso 5:

Al insertarlos, asegúrese de que los paneles (4) queden enrasados en la ranura.

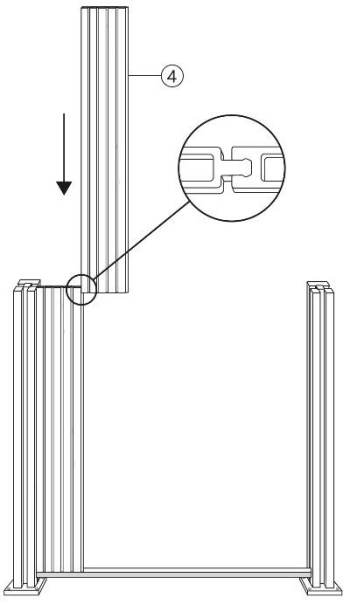

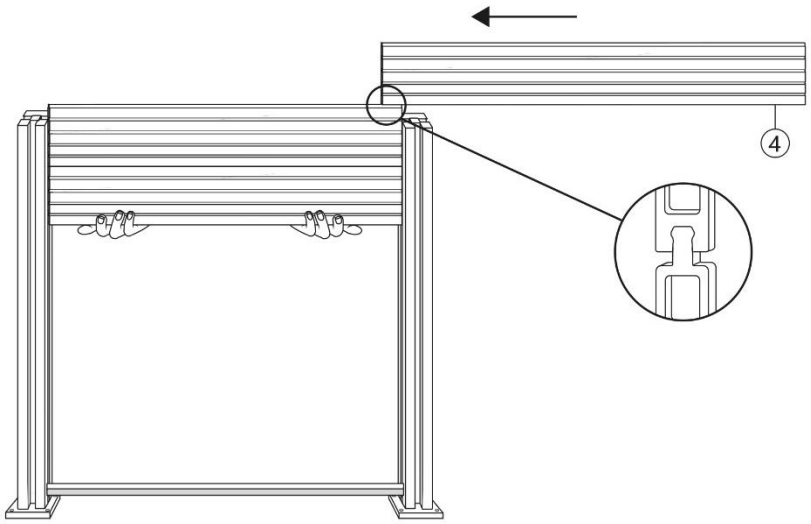

Paso 6:

Al insertarlos, asegúrese de que los paneles (4) queden enrasados en la ranura.

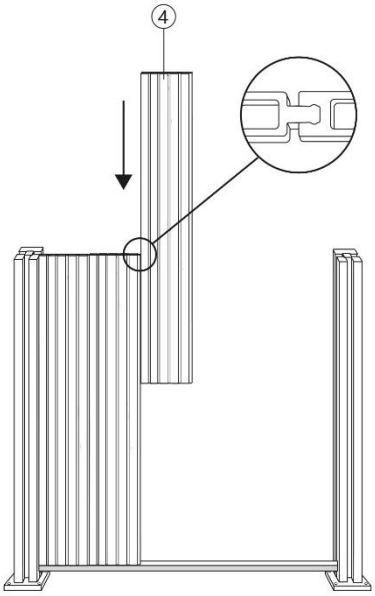

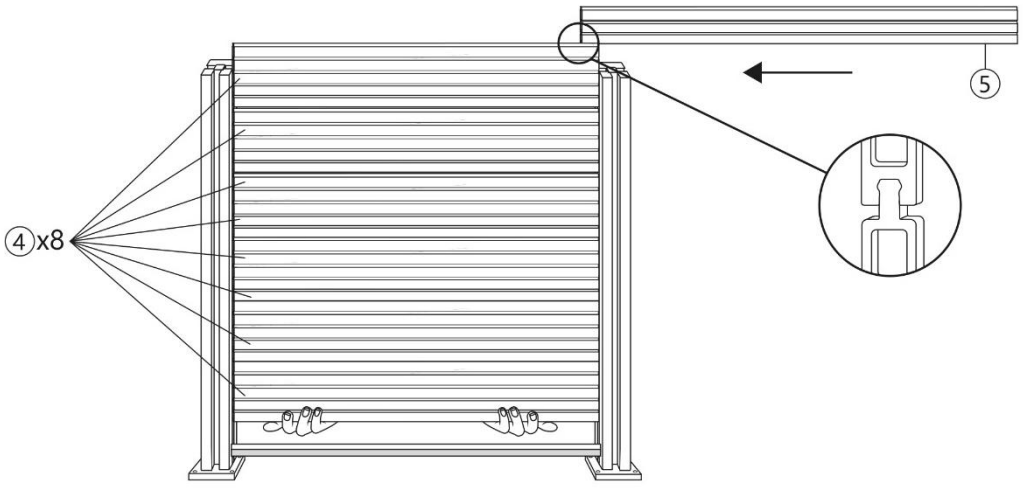

Paso 7:

Al insertarlos, asegúrese de que los paneles (4) queden enrasados en la ranura.

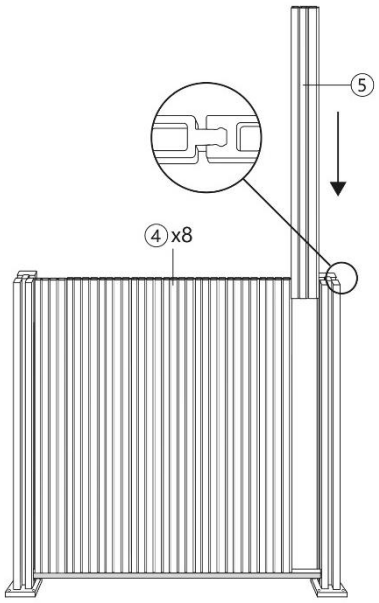

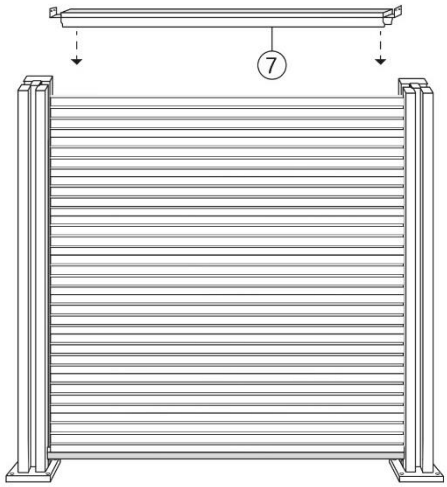

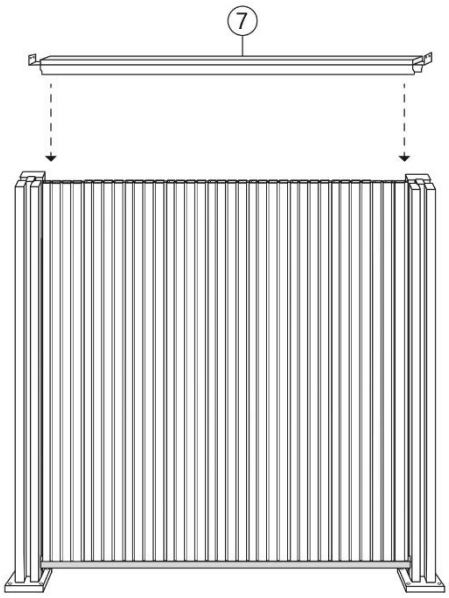

Paso 8:

Cubra los paneles con las tiras de aluminio de la parte superior (7).

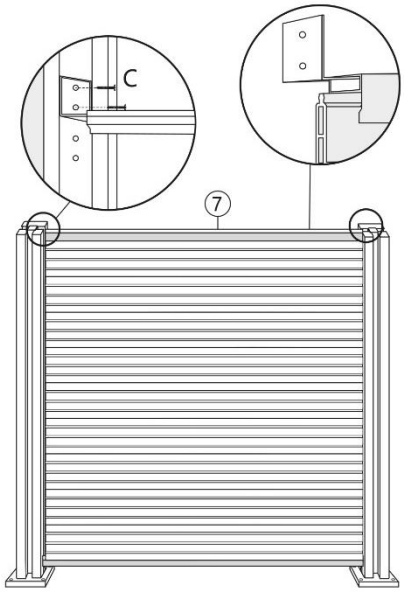

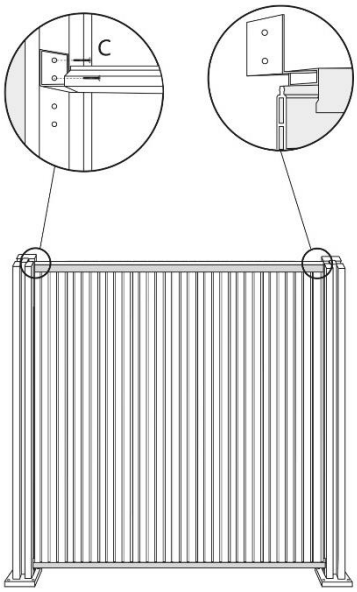

Paso 9:

Atornille la banda de aluminio en la parte superior con los tornillos (C).

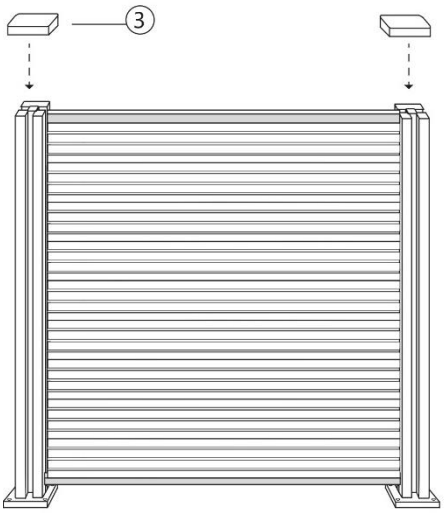

Paso 10:

Introduzca el juego de tapas (4).

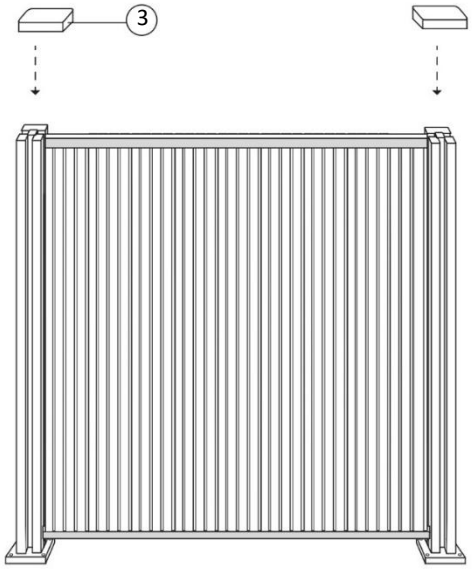	
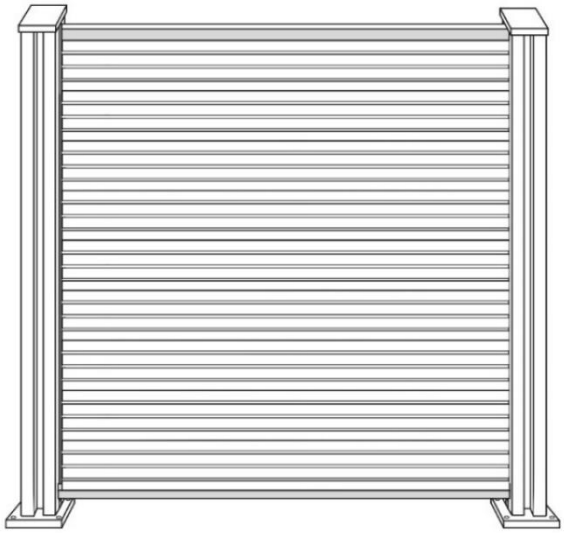	**Paso 11:** Producto acabado.
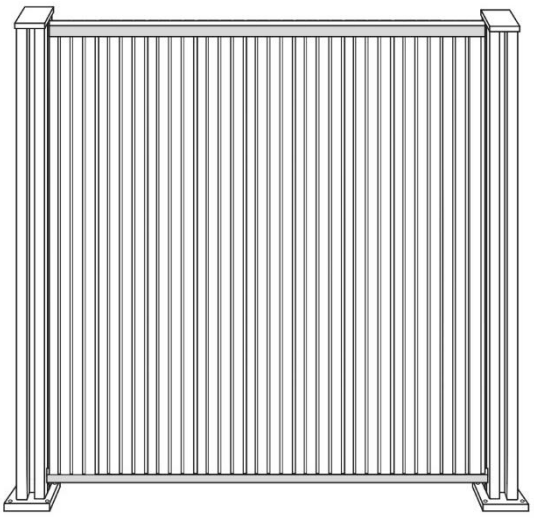	

5. Aplicación

5.1. Instrucciones de seguridad

Debe leerse atentamente la siguiente información sobre salud y seguridad.

Riesgo de lesiones
Una manipulación incorrecta durante el funcionamiento puede provocar lesiones



- No utilice un producto dañado.
- No realice ninguna modificación en el producto.
- El producto no es un juguete para niños, un rocódromo ni un equipamiento deportivo. No se permite que los niños jueguen con el producto.
- Compruebe la fijación a intervalos regulares.

5.2. Puesta en servicio inicial

Compruebe que el producto no esté dañado antes de utilizarlo por primera vez. El producto sólo puede utilizarse si no presenta daños.

5.3. Operación

Compruébelo antes de utilizar el producto,

- la condición adecuada.
- Todos los cierres

6. Solución de problemas

Si se producen los siguientes fallos durante el funcionamiento, compruebe las causas de los mismos mediante la siguiente tabla. Si el fallo no puede solucionarse con las medidas indicadas, ponga el producto fuera de servicio.

Error	Posible causa	Solución
El producto se tambalea o vibra	- Los tornillos de fijación se han aflojado - El producto está sobrecargado - El producto no se utiliza correctamente	- Apriete los tornillos de fijación - Respetar los límites de carga - Utilizar correctamente el producto

Si surge algún otro problema con el producto, póngase en contacto con nosotros.

7. Mantenimiento y cuidado

7.1. Instrucciones de seguridad

Riesgo de lesiones
Una manipulación incorrecta durante el funcionamiento puede provocar lesiones



- Limpia las superficies con agua tibia y un cepillo o paño suave.
- También se pueden utilizar limpiadores de WPC según las necesidades.
- No utilice productos de limpieza agresivos ni limpiadores de alta presión para la limpieza.
- Respete también las instrucciones del fabricante del detergente.

8. Desmontaje

8.1. Instrucciones de seguridad

Riesgo de lesiones
Una manipulación incorrecta durante el desmontaje puede provocar lesiones



- Para el desmontaje se necesitan al menos 2 personas.
- Asegure el producto para que no se caiga antes de desmontarlo.
- El desmontaje del producto debe realizarse en orden inverso al montaje. (**véase el capítulo Montaje**)

9. Eliminación de residuos

9.1. Información general



- Elimine el producto y todos sus componentes de acuerdo con la normativa local y específica del país para evitar daños al medio ambiente.
- Nuestros envases se fabrican con materiales respetuosos con el medio ambiente. Pueden reciclarse y servir así como valiosas materias primas. Elimine el material de embalaje (cartón, envases sucios, etc.) por separado y de forma profesional, de acuerdo con la normativa nacional aplicable.
- Póngase en contacto con el fabricante si tiene dudas sobre su eliminación.
- También puede obtener información sobre la eliminación correcta en los centros locales de eliminación de residuos.

Inicio Deluxe GmbH
Schanzeweg 2
32312 Lübbecke
Alemania
Tel: +49 (0)5743 6181-0
www.home-deluxe-gmbh.de

GA-378-00-callado_premium_180x185
2025/01